LAMPA TYLNA ZESPOLONA TYPU W 53
REAR LAMP ASSEMBLY TYPE W 53

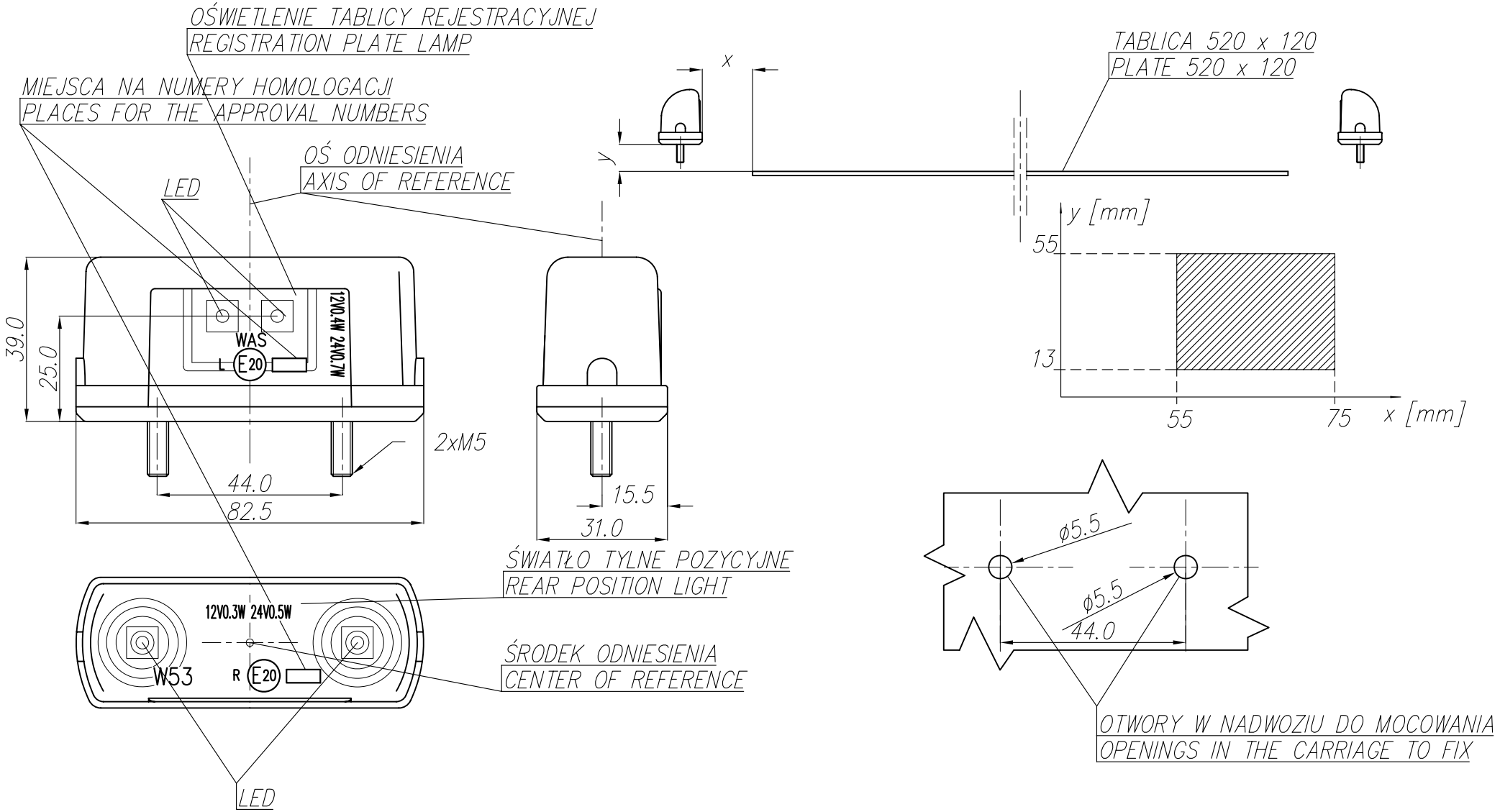

NINIEJSZY RYSUNEK JEST CZĘŚCIĄ WNIOSKU O HOMOLOGACJĘ
THIS DRAWING IS A PART OF THE APPLICATION FOR APPROVAL

ŹRÓDŁA ŚWIATŁA: ELEKTROLUMINESCENCYJNE (LED)
LIGHT SOURCES: ELECTROLUMINESCENT (LED)

GODZIKOWICE, 21.11.2008